Überspannungsschutz am CAN-BUS / DeviceNet
Overvoltage protection at CAN-BUS / DeviceNet

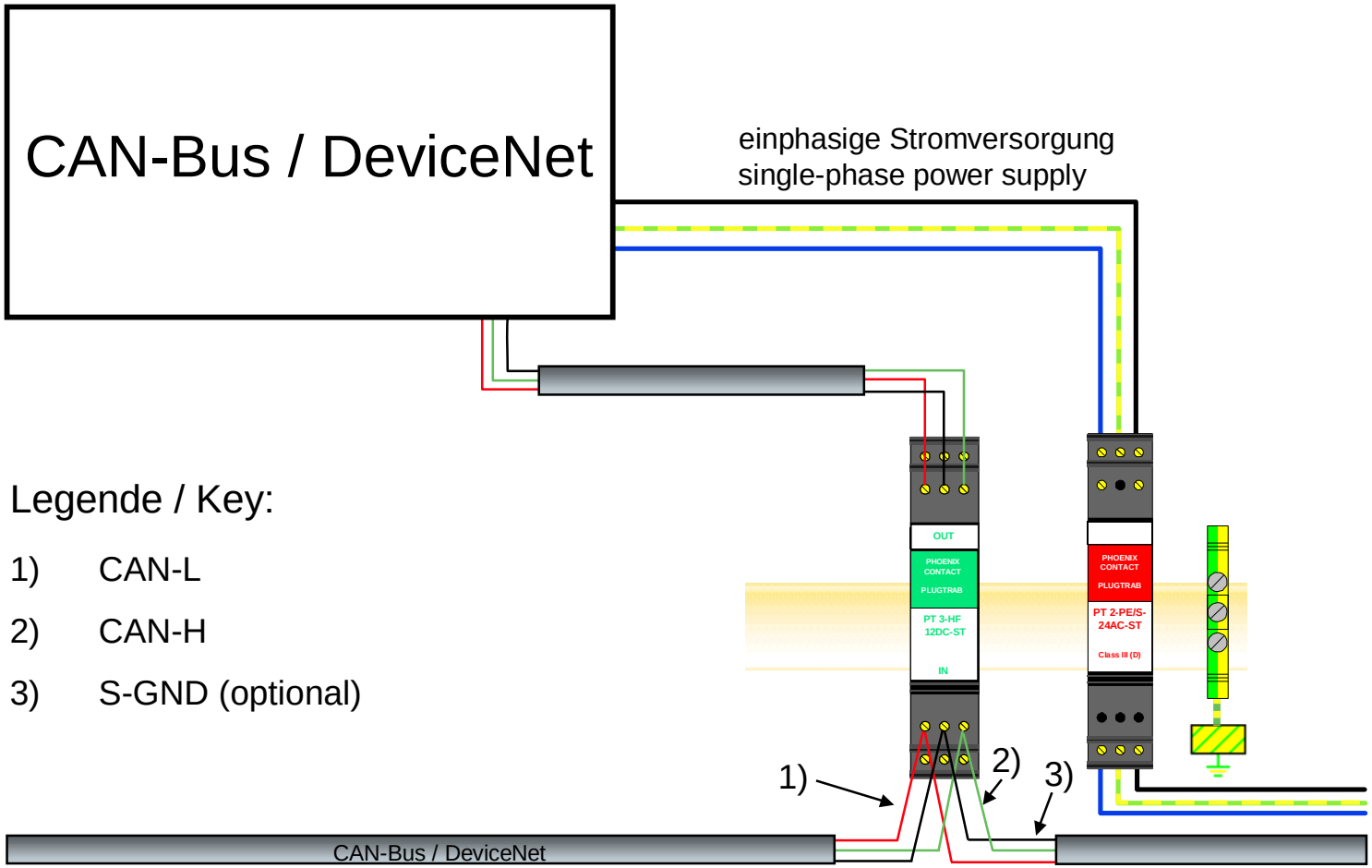

Legende / Key:

1) CAN-L

2) CAN-H

3) S-GND (optional)